Załącznik 3
1:50

Rzut przyziemia wieży

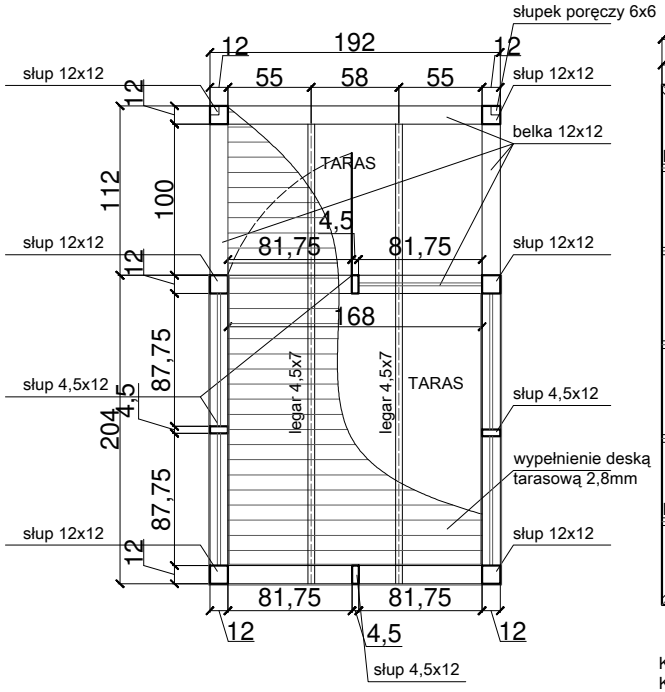

Rzut więźby dachowej

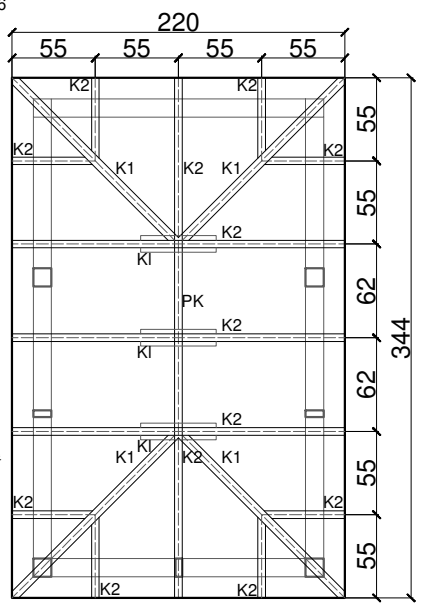

K1 Krokiew narożna 6x12
K2 Krokiew 5x10
PK Płatew kalenicowa 5x10
KL Kleszcze 2x4x12

Rzut dachu

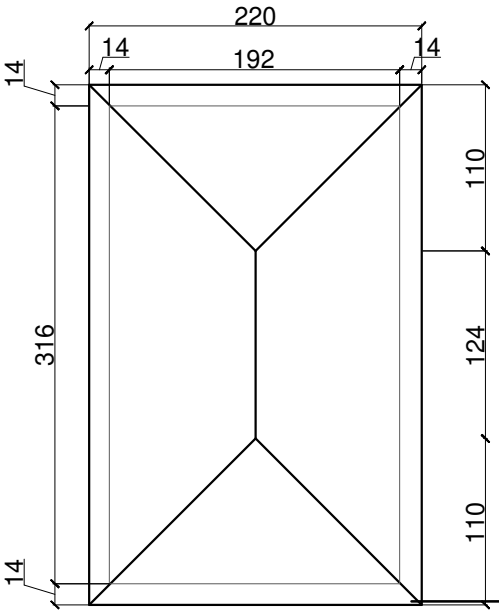
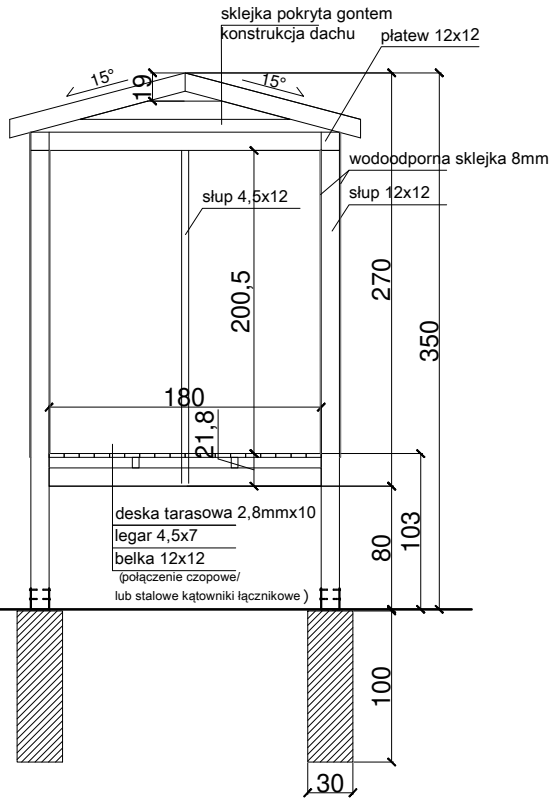
Montaż wieży w gruncie